T6.280

SPÉCIFICATIONS

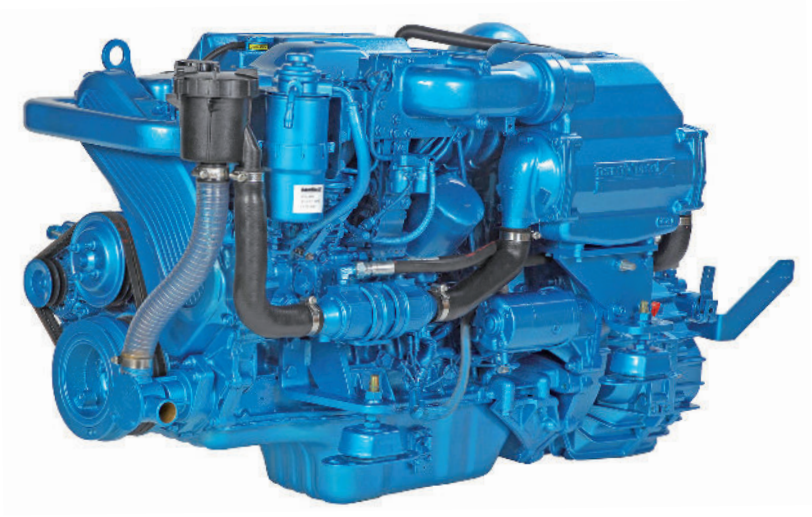

Puissance au vilebrequin	202,4 kW [275 cv]
Cylindrée	4,2 l [254 in³]
Configuration	6 cylindres en ligne
Type	4 temps Diesel
Alésage & Course	94 x 100 mm [3,7 x 3,94 in]
Taux de compression	15,7 : 1
Régime nominal	3600 tr/min
Régime ralenti	700 tr/min
Couple maxi	687 Nm
Régime couple maxi	2400 tr/min

Base moteur	Toyota
Système d'injection	Injection directe Régulation mécanique
Admission	Turbocompresseur avec intercooler
Refroidissement	Circuit de refroidissement fermé avec échangeur de chaleur
Angle d'installation maxi	7° Volant vers le bas 7° Volant vers le haut
Alternateur	12 Volt 80 Amp
Classe d'application	M6
Normes d'émissions	RCD 94/25/EC BSO2
Poids à sec avec TTM50A	469 kg [1034 lbs]

nanni

ENERGY IN BLUE

T6.280

202,4 kW [275 cv] à 3600 tr/min

DESCRIPTION TECHNIQUE

BLOC MOTEUR

- 6 Cylindres en ligne
- 4 Soupapes par cylindre
- Collecteur d'échappement refroidi par eau
- Arbres d'équilibrage

SYSTÈME D'INJECTION

- Injection directe, régulation mécanique
- Filtre à carburant à amorçage mécanique

SYSTÈME DE LUBRIFICATION

- Filtre à huile remplaçable type full-flow
- Jauge de niveau d'huile
- Refroidisseur d'huile

SYSTÈME DE REFROIDISSEMENT

- Circuit de refroidissement fermé avec échangeur de chaleur
- Pompe à eau brute entraînée par pignons
- Pompe de circulation de liquide de refroidissement
- Coude d'échappement refroidi par eau

SYSTÈME ÉLECTRIQUE & INSTRUMENTATION

- Alternateur 12 V / 80 A
- Démarreur 12 V
- Instrumentation complète avec commutateur Start/Stop à clé et alarmes
- Rallonge de câble avec connecteurs plug-and-play

ADMISSION

- Turbocompresseur refroidi par eau
- Intercooler

AUTRES CARACTÉRISTIQUES

- Suspensions souples

ÉQUIPEMENTS OPTIONNELS & ACCESSOIRES

- Systèmes complets de propulsion marine
- Kits d'adaptation de transmission marine
- Commandes d'accélérateur et de changement de vitesse
- Instrument supplémentaire, faisceau, rallonge pour Fly bridge
- Systèmes de chaudière à eau
- Presse-étoupe
- Systèmes d'échappement complets
- Trolling valve
- Système électrique bipolaire

CLASSE D'APPLICATION

- Jusqu'à 500 heures par an
- Facteur de charge jusqu'à 35%
- Utilisation de la puissance maximale au maximum 30 minutes toutes les 8 heures de fonctionnement. Le temps d'utilisation restant sans dépasser le régime de croisière.

TRANSMISSIONS

LIGNE D'ARBRE

- TTM50A
- ZF63 - ZF63A - ZF63IV
- ZF80A
- Contactez votre représentant Nanni pour plus d'informations sur la disponibilité des différents modèles de transmission.

COURBES

PUISSANCE AU VILEBREQUIN

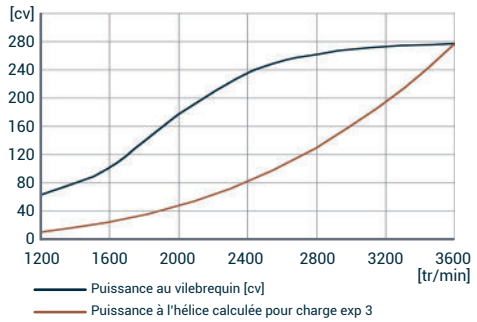

COUPLE AU VILEBREQUIN

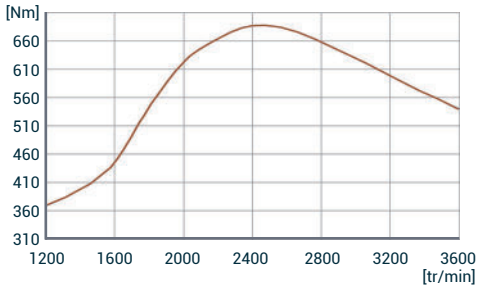

CONSOMMATION DE CARBURANT

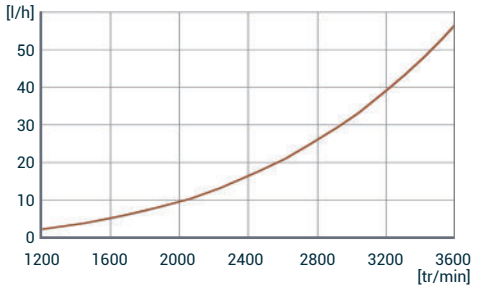

DIMENSIONS AVEC ZF63

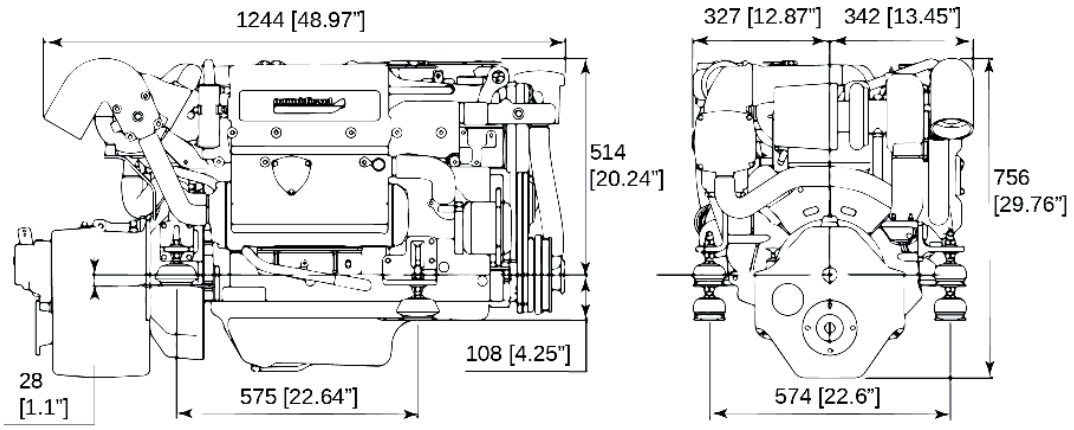

NANNI INDUSTRIES S.A.S.
11, Avenue Mariotte - Zone Industrielle
33260 La Teste - France
Tel: +33 (0)5 56 22 30 60
Fax: +33 (0)5 56 22 30 79

Spécifications selon ISO 8665. Document non contractuel. Soucieuse d'améliorer la qualité de ses produits, Nanni se réserve le droit de modifier, sans préavis, toutes caractéristiques énoncées dans ce document. Les images et schémas peuvent représenter des éléments non-standards. Toutes les combinaisons d'équipements ne sont pas disponibles.

DFRXXC01020A