N6.160

SPÉCIFICATIONS

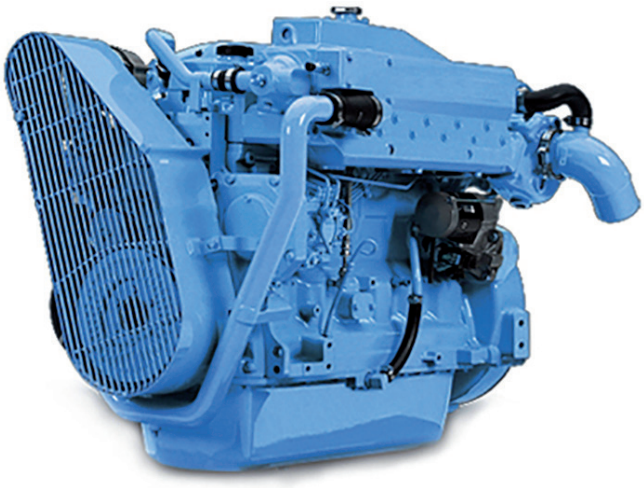

Puissance au vilebrequin	115 kW [154 cv]
Cylindrée	6,8 l [415 in³]
Configuration	6 cylindres en ligne
Type	4 temps Diesel
Alésage & Course	106,4 x 127 mm [4,19 x 5 in]
Taux de compression	17 : 1
Régime nominal	2300 tr/min
Régime ralenti	650 tr/min
Couple maxi	435 Nm

Base moteur	John Deere
Système d'injection	Injection directe Régulation mécanique
Admission	Turbocompresseur
Refroidissement	Circuit de refroidissement fermé avec échangeur de chaleur
Angle d'installation maxi	0° Volant vers le bas 9° Volant vers le haut
Alternateur	24 Volt 50 Amp
Classe d'application	M1
Poids à sec	578 kg [1274 lbs]
Régime couple maxi	1800 tr/min

nanni

ENERGY IN BLUE

N6.160

115 kW [154 cv] à 2300 tr/min

DESCRIPTION TECHNIQUE

BLOC MOTEUR

- Chemises humides remplaçables
- Collecteur d'échappement refroidi par eau

SYSTÈME D'INJECTION

- Filtre à carburant
- Injection directe, régulateur mécanique

SYSTÈME DE LUBRIFICATION

- Filtre à huile remplaçable full-flow
- Jauge de niveau d'huile
- Refroidisseur d'huile

SYSTÈME DE REFROIDISSEMENT

- Circuit de refroidissement fermé avec échangeur de chaleur
- Pompe à eau brute entraînée par pignons
- Pompe de circulation de liquide de refroidissement
- Coude d'échappement refroidi par eau

SYSTÈME ÉLECTRIQUE & INSTRUMENTATION

- Alternateur 24 V / 50 A
- Démarreur 24 V
- Instrumentation complète avec commutateur Start/Stop à clé et alarmes
- Rallonge de câble avec connecteurs plug-and-play

ADMISSION

- Turbocompresseur

AUTRES CARACTÉRISTIQUES

- Volant moteur SAE 3
- Suspensions souples
- Poulie Damper

EQUIPEMENTS OPTIONNELS & ACCESSOIRES

- Adaptation Keel cooling
- Coude d'échappement sec
- Systèmes de propulsion complets
- Kits d'adaptation pour transmissions
- Commandes d'accélération et d'inversion de marche
- Instrumentation additionnelle & rallonge de câble
- Supports rigides
- Prise de force
- Homologation de type

CLASSE D'APPLICATION

- 24 heures / 24
- Facteur de charge de 65% et plus
- Pleine puissance sans interruption

TRANSMISSIONS

- Contactez votre représentant Nanni pour plus d'informations sur la disponibilité des différents modèles de transmission.

COURBES

PUISSANCE AU VILEBREQUIN

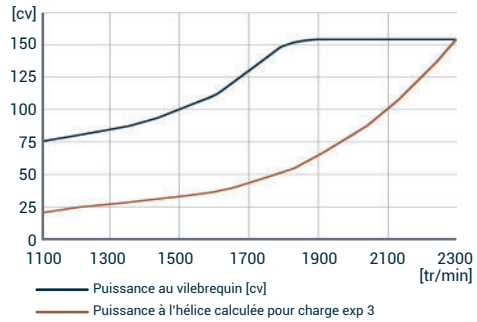

COUPLE AU VILEBREQUIN

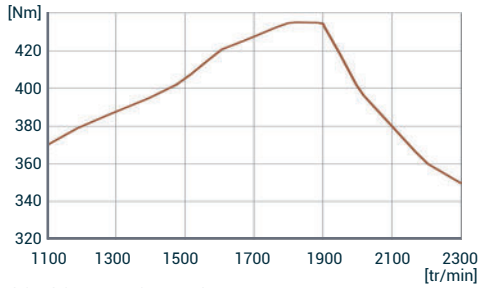

CONSOMMATION DE CARBURANT

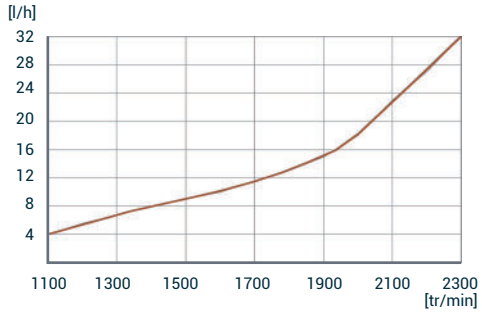

DIMENSIONS

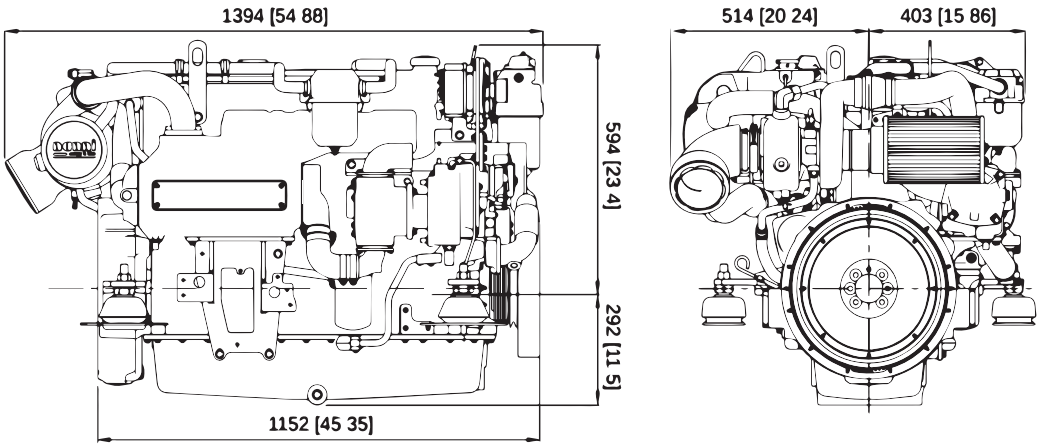

NANNI INDUSTRIES S.A.S.
11, Avenue Mariotte - Zone Industrielle
33260 La Teste - France
Tel: +33 (0)5 56 22 30 60
Fax: +33 (0)5 56 22 30 79

Spécifications selon ISO 8665. Document non contractuel. Soucieuse d'améliorer la qualité de ses produits, Nanni se réserve le droit de modifier, sans préavis, toutes caractéristiques énoncées dans ce document. Les images et schémas peuvent représenter des éléments non-standards. Toutes les combinaisons d'équipements ne sont pas disponibles.

DFRXXC01030