N13.700 CR3

SPÉCIFICATIONS

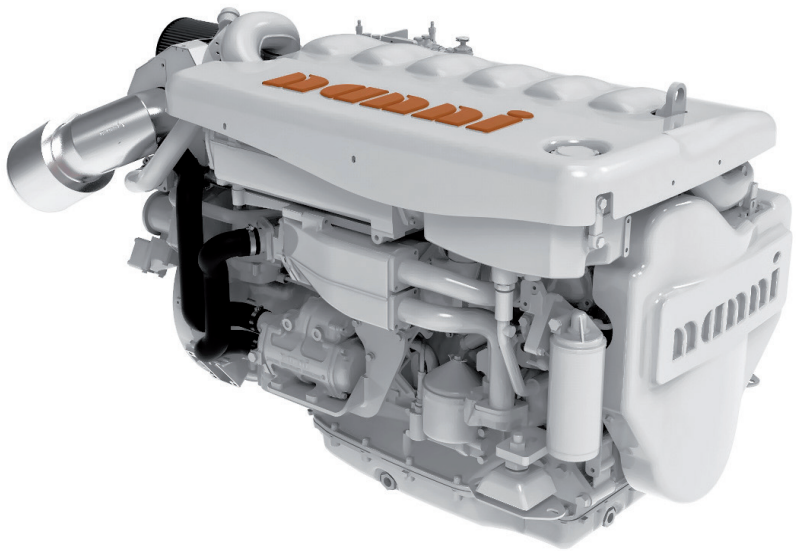

Puissance au vilebrequin	515 kW [700 cv]
Cylindrée	12.7 l [775 in³]
Configuration	6 cylindres en ligne
Type	4 temps Diesel
Alésage & Course	130 x 160 mm [5.1 x 6.3 in]
Taux de compression	17.3 : 1
Régime nominal	2300 tr/min
Régime ralenti	600 tr/min
Couple maxi	2972 Nm
Régime couple maxi	1500 tr/min

Base moteur	Scania
Système d'injection	Injection Extra Haute Pression (XPI)
Admission	Turbocompresseur avec refroidisseur d'air
Refroidissement	Circuit de refroidissement fermé avec échangeur de chaleur et intercooler
Angle d'installation maxi	12° Volant vers le bas 12° Volant vers le haut
Alternateur	24 Volt 100 Amp
Classe d'application	M6.S / M5.L
Normes d'émissions	US tier 3 IMO Tier II RCD2
Poids à sec	1285 kg [2833 lbs]

N13.700 CR3

515 kW [700 cv] à 2300 tr/min

DESCRIPTION TECHNIQUE

BLOC MOTEUR

- Système d'injection de carburant extra haute pression, XPI
- Turbocompresseur
- Capots de protection

SYSTÈME D'INJECTION

- Système de Gestion Moteur, EMS
- Préfiltre à carburant avec séparateur d'eau
- Filtre à carburant

SYSTÈME DE LUBRIFICATION

- Filtre à huile, plein débit
- Filtre centrifuge
- Refroidisseur d'huile intégré dans le bloc
- Filtre à huile
- Point de vidange d'huile
- Carter d'huile peu profond
- Jauge d'huile

SYSTÈME DE REFROIDISSEMENT

- Pompe eau de mer

SYSTÈME ÉLECTRIQUE & INSTRUMENTATION

- Démarreur, 2-pôles 7.0 kW
- Alternateur, 2-pôles 24V / 100A

AUTRES CARACTÉRISTIQUES

- Carter SAE 1
- Volant moteur SAE 14"
- Carter du volant moteur SAE 1 en Silumin
- Supports moteur avant
- Ventilation du carter
- Purificateur d'air
- Suspension souple
- Damper

ÉQUIPEMENTS OPTIONNELS & ACCESSOIRES

- Prédisposition pour pompe hydraulique SAE A
- Prise de force axiale
- Raccordement d'écappement
- Réchauffeur liquide de refroidissement moteur
- Suspension rigide
- Pompe de vidange d'huile
- Sonde de niveau d'huile
- Pompe de cale

CLASSE D'APPLICATION

M6.S

- Jusqu'à 500 heures par an
- Facteur de charge jusqu'à 50%
- Utilisation de la puissance maximale au maximum 1 heure toutes les 12 heures de fonctionnement. Le temps d'utilisation restant sans dépaser le régime de croisière.

M5.L

- Jusqu'à 2000 heures par an
- Facteur de charge jusqu'à 77%
- Utilisation de la puissance maximale au maximum 1 heure toutes les 6 heures de fonctionnement. Le temps d'utilisation restant sans dépaser le régime de croisière.

TRANSMISSIONS

- Contactez votre représentant Nanni pour plus d'informations sur la disponibilité des différents modèles de transmission.

COURBES

PUISSANCE AU VILEBREQUIN

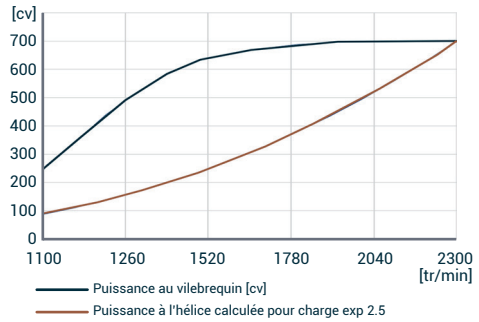

COUPLE AU VILEBREQUIN

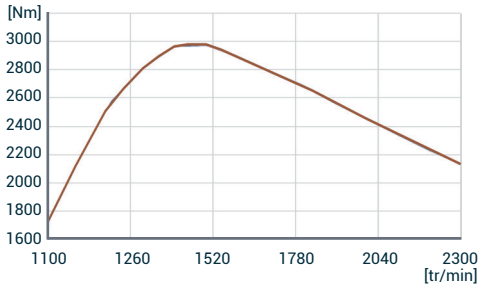

CONSOMMATION DE CARBURANT

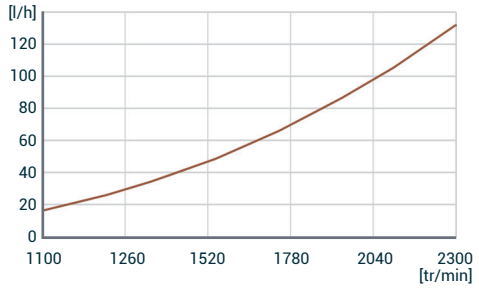

DIMENSIONS

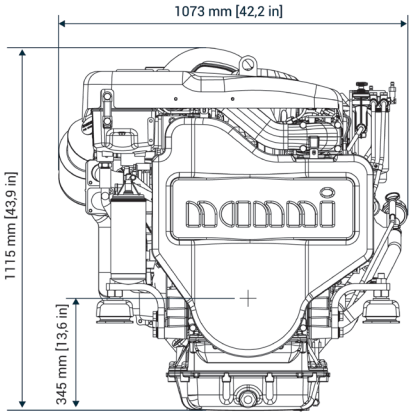

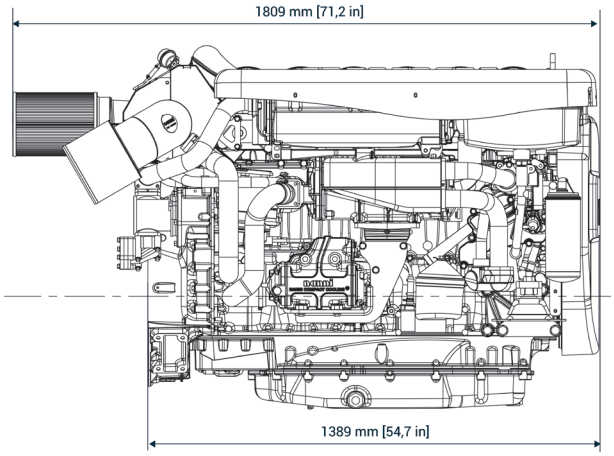

NANNI INDUSTRIES S.A.S.
11, Avenue Abbé Mariotte
33260 La Teste - France
Tel +33 (0)5 56 22 30 60
www.nannienergy.com

NANNI SRL
Via degli Olmetti, 44/A
00060 Formello - Roma - Italia
Tel +39 06 30 88 42 51
www.nannienergy.com

Spécifications selon ISO 8665. Document non contractuel. Soucieuse d'améliorer la qualité de ses produits, Nanni se réserve le droit de modifier, sans préavis, toutes caractéristiques énoncées dans ce document. Les images et schémas peuvent représenter des éléments non-standards. Toutes les combinaisons d'équipements ne sont pas disponibles.

DFRXXC01053B