N16.1100 CR3

SPÉCIFICATIONS

Puissance au vilebrequin	809 kW [1100 cv]
Cylindrée	16.4 l [1000.8 in³]
Configuration	8 cylindres en V
Type	4 temps Diesel
Alésage & Course	130 x 154 mm [5.1 x 6.1 in]
Taux de compression	15.7 : 1
Régime nominal	2300 tr/min
Régime ralenti	600 tr/min
Couple maxi	4027 Nm
Régime couple maxi	1600 tr/min

Base moteur	Scania
Système d'injection	Injection Extra Haute Pression (XPI)
Admission	Double Turbocompresseur avec refroidisseur d'air
Refroidissement	Circuit de refroidissement fermé avec échangeur de chaleur et refroidisseur d'air
Angle d'installation maxi	12° Volant vers le haut 12° Volant vers le bas
Alternateur	24 Volt 100 Amp
Classe d'application	M5.L M6.S
Normes d'émissions	US Tier III RCD2
Poids à sec	1660 kg [3659.7 lbs]

N16.1100 CR3

809 kW [1100 cv] à 2300 tr/min

DESCRIPTION TECHNIQUE

BLOC MOTEUR

- Système d'injection de carburant extra haute pression, XPI
- 2 x Turbocompresseurs

SYSTÈME D'INJECTION

- Système de Gestion Moteur, EMS
- Préfiltre à carburant avec séparateur d'eau
- Filtre à carburant

SYSTÈME DE LUBRIFICATION

- Filtre à huile, plein débit
- Filtre d'huile centrifuge
- Refroidisseur d'huile intégré dans le bloc
- Point de vidange d'huile
- Carter d'huile plat
- Jauge d'huile

SYSTÈME DE REFROIDISSEMENT

- Pompe eau de mer

SYSTÈME ÉLECTRIQUE & INSTRUMENTATION

- Démarreur bipolaire, 7.0 kW
- Alternateur bipolaire, 24V / 100A

AUTRES CARACTÉRISTIQUES

- Volant moteur SAE 14"
- Carter de volant moteur SAE 1 en Silumin
- Supports moteur avant et arrière
- Ventilation du carter en circuit fermé
- 2 x Filtres à air
- Suspension souple
- Damper

ÉQUIPEMENTS OPTIONNELS & ACCESSOIRES

- Prédisposition pour pompe hydraulique SAE B
- Prise de force axiale
- Raccordement d'échappement
- Raccordement pour chauffage
- Suspension rigide
- Pompe de vidange d'huile
- Sonde de niveau d'huile
- Pompe de cale

CLASSE D'APPLICATION

M5.L

- Jusqu'à 2000 heures par an
- Facteur de charge jusqu'à 77%
- Utilisation de la puissance maximale au maximum 1 heure toutes les 6 heures de fonctionnement.

M6.S

- Jusqu'à 500 heures par an
- Facteur de charge jusqu'à 50%
- Utilisation de la puissance maximale au maximum 1 heure toutes les 12 heures de fonctionnement.

TRANSMISSIONS

- Contactez votre représentant Nanni pour plus d'informations sur la disponibilité des différents modèles de transmission.

COURBES

PUISSANCE AU VILEBREQUIN

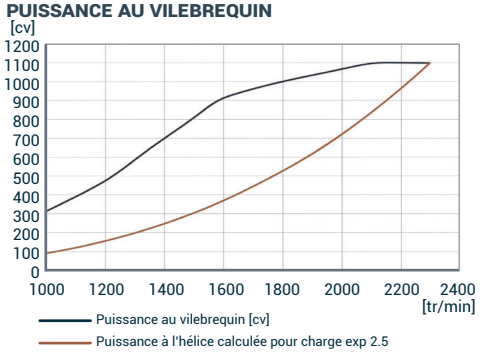

COUPLE AU VILEBREQUIN

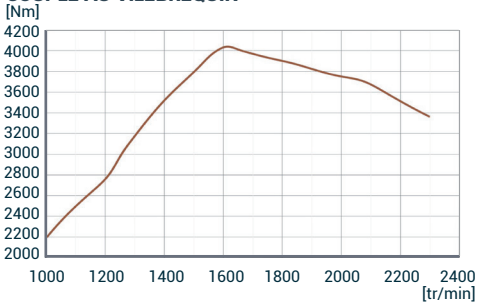

CONSOMMATION DE CARBURANT

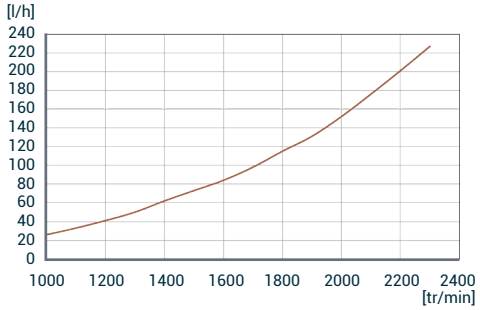

DIMENSIONS

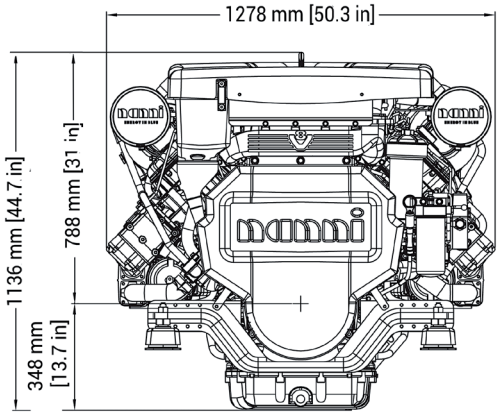

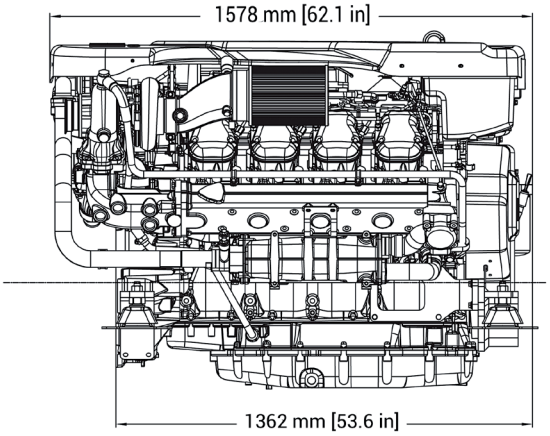

NANNI SRL
Via degli Olmetti, 44/A
00060 Formello - Roma - Italia
Tel +39 06 30 88 42 51
www.nannienergy.com

NANNI SRL
Via degli Olmetti, 44/A
00060 Formello - Roma - Italia
Tel +39 06 30 88 42 51
www.nannienergy.com

Spécifications selon ISO 8665. Document non contractuel. Soucieuse d'améliorer la qualité de ses produits, Nanni se réserve le droit de modifier, sans préavis, toutes caractéristiques énoncées dans ce document. Les images et schémas peuvent représenter des éléments non-standards. Toutes les combinaisons d'équipements ne sont pas disponibles.

DFRXXC01057B