N4.80

SPÉCIFICATIONS

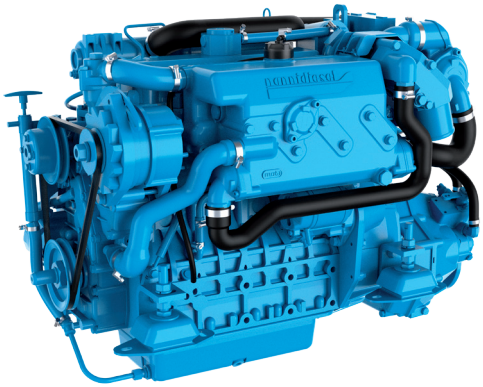

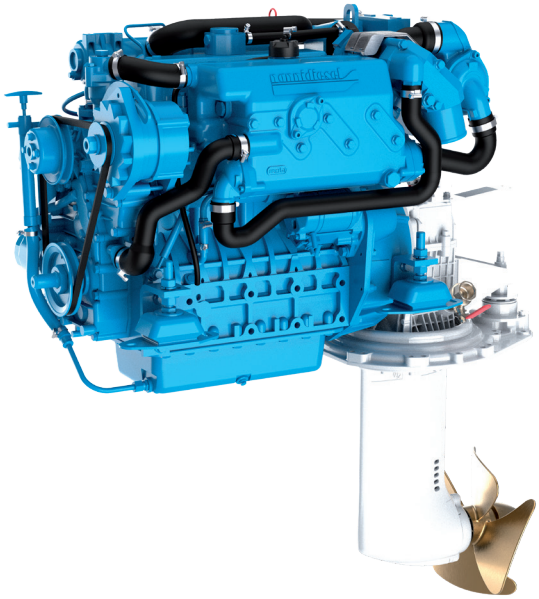

Puissance au vilebrequin ligne d'arbre sail drive	 57,4 kW [79 cv] 52.9 kW [72 cv]
Cylindrée	2,434 l [148,5 in³]
Configuration	4 cylindres en ligne
Type	4 temps Diesel
Alésage & Course	87 x 102,4 mm [3,43 x 4,03 in]
Taux de compression	23 : 1
Régime nominal	2700 tr/min
Régime ralenti	850 tr/min
Couple maxi	220 Nm
Régime couple maxi	1800 tr/min

Base moteur	Kubota
Système d'injection	Indirect E-TVCS (Three Vortex Combustion System)
Admission	Turbocompresseur & Intercooler
Refroidissement	Circuit fermé avec échangeur de chaleur et refroidissement d'air
Angle d'installation maxi ligne d'arbre sail drive	 7° Volant bas / 7° Volant haut 15° Volant bas / 15° Volant haut
Alternateur	12 Volt 120 Amp
Classe d'application	M5
Normes d'émissions	EPA marine Tier 3 RCD2013/53/EU BSO2
Poids à sec avec TM345A avec SD12	 275 kg [606,3 lbs] 296 kg [652.6 lbs]

N4.80

DESCRIPTION TECHNIQUE

MOTEUR ET BLOC

- 4 Cylindres en ligne
- 2 Soupapes par cylindre
- Distribution par engrenages
- Collecteur d'échappement refroidi à l'eau
- Bloc moteur et culasse en fonte de haute qualité. Le carter moteur, de type tunnel, est très rigide
- Le vilebrequin est forgé avec un revêtement au chrome-molybdène, équilibré statiquement et dynamiquement avec des contrepoids intégrés. Les pistons coulés dans un aluminium à haute teneur en silicium, ont subi un traitement thermique et sont montés avec deux segments de compression chromés et un segment simple racleur d'huile
- Des sièges de soupapes trempés et pouvant être remplacés
- Un accouplement flexible sur le volant moteur
- Des silentblocs parfaitement ajustés à l'avant et à l'arrière. Réglables.

SYSTEME D'ALIMENTATION

- Système d'injection indirecte E-TVCS
- Filtre à carburant
- Pompe d'alimentation avec levier d'amorçage
- Filtre fin à carburant de type remplaçable
- Levier d'arrêt auxiliaire sur moteur

SYSTEME DE LUBRIFICATION

- Filtre à huile plein débit à visser
- Jauge d'huile
- Ventilation carter en circuit fermé
- Remplissage d'huile en position haute

SYSTEME DE REFROIDISSEMENT

- Circuit de refroidissement fermé avec échangeur de chaleur
- Pompe à eau brute entrainée par pignons
- Pompe de circulation de liquide de refroidissement
- Collecteur d'échappement refroidi à l'eau douce et coude d'échappement refroidi à l'eau
- Système de refroidissement à eau douce contrôlé par thermostat
- Echangeur de température tubulaire avec vase d'expansion intégré
- Pompe à eau de mer et turbine facilement accessibles

SYSTEME ELECTRIQUE & INSTRUMENTS

- Système électrique 12 V
- Alternateur marin de 120 A
- Instrumentation complète avec commutateur Start/Stop à clé et alarmes
- Rallonge de câble avec connecteurs plug-and-play
- Régulateur de charge avec capteur électronique pour la compensation de chute de tension
- Démarreur éléctrique (2.0 kW)
- Stop électrique

ADMISSION

- Turbocompresseur avec intercooler

AUTRES CARACTERISTIQUES

- Maintenance moteur d'un seul côté

EQUIPEMENTS OPTIONNELS & ACCESSOIRES

- Option alternateur 24V
- Coude d'échappement sec
- Systèmes de propulsion complets
- Kits d'adaptation pour transmissions
- Commandes d'accélération et d'inversion de marche
- Instrument additionnel, extension Flying bridge
- Supports moteur rigides
- Prise de force
- Instruments spérarés pour niveau de carburant, température et tension
- Option SI4 : tableau de contrôle intéractif NMEA, intuitif, le plus petit de sa catégorie (170x104mm)

CLASSE D'APPLICATION

- Jusqu'à 1000 heures par an
- Facteur de charge jusqu'à 35%
- Utilisation de la puissance maximale au maximum 30 minutes toutes les 8 heures de fonctionnement. Le temps d'utilisation restant sans dépasser le régime de croisière.
- Bateaux de plaisance, navires militaires tactiques et bateaux de sauvetage

TRANSMISSIONS

LIGNE D'ARBRE

- TM345A

SAIL DRIVE

- SD12
- Option SPP12 : pieds pivotant, commande par joystick, composants plug-and-play et pièces électriques pré-câblées

- Contactez votre concessionnaire Nanni le plus proche pour plus d'informations sur les moteurs et équipements/accessoires optionnels Nanni.

COURBES

PUISSANCE AU VILEBREQUIN

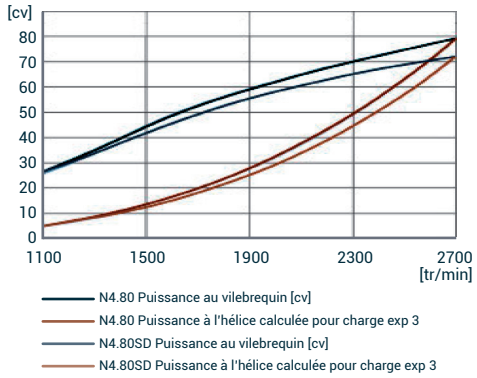

COUPLE AU VILEBREQUIN

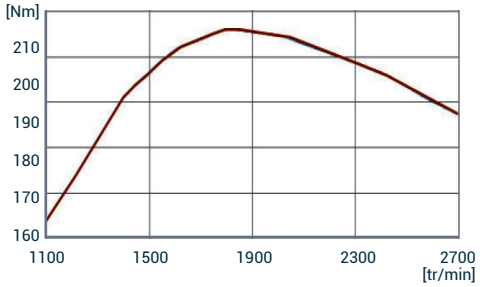

CONSOMMATION DE CARBURANT

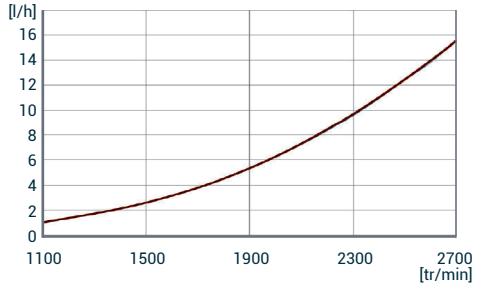

DIMENSIONS LIGNE D'ARBRE & SAIL DRIVE

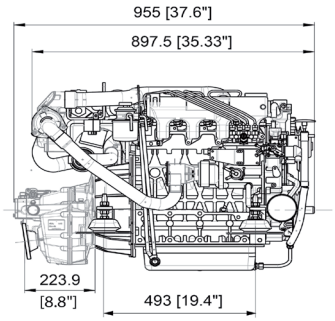

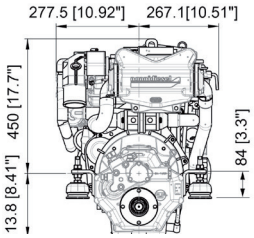

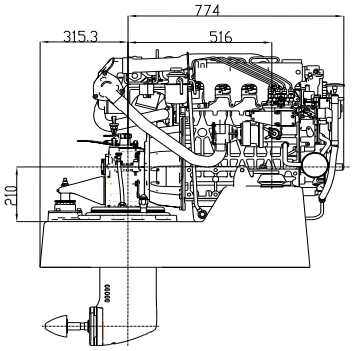

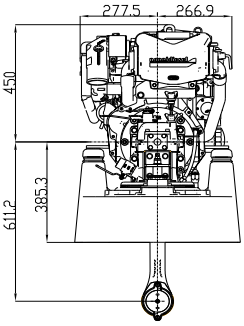

NANNI INDUSTRIES S.A.S.
11, Avenue Abbé Mariotte
33260 La Teste - France
Tel +33 (0)5 56 22 30 60
www.nannienergy.com

NANNI SRL
Via degli Olmetti, 44/A
00060 Formello - Roma - Italia
Tel +39 06 30 88 42 51
www.nannienergy.com

Spécifications selon ISO 8665. Document non contractuel. Soucieuse d'améliorer la qualité de ses produits, Nanni se réserve le droit de modifier, sans préavis, toutes caractéristiques énoncées dans ce document. Les images et schémas peuvent représenter des éléments non-standards. Toutes les combinaisons d'équipements ne sont pas disponibles.

DFRXXC01009B